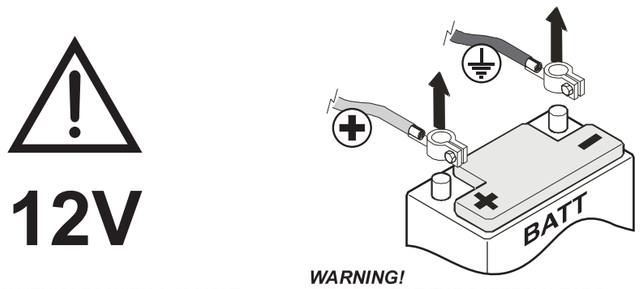

WARNING!
USE ONLY IN VEHICLES WITH A 12 VOLT NEGATIVE GROUND

WARNING!
DISCONNECT THE BATTERY LEADS BEFORE INSTALLATION, MAINTENANCE OR REMOVAL.

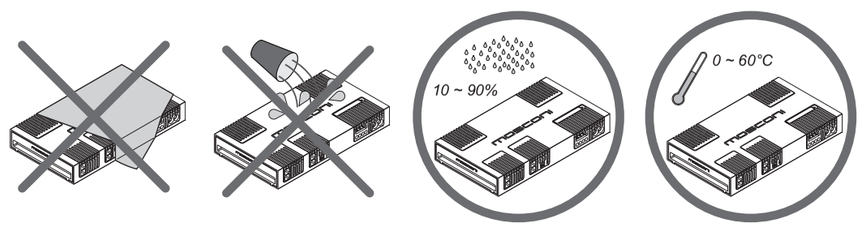

AVVERTENZE:

INTERROMPERE IMMEDIATAMENTE L'USO IN CASO DI PROBLEMI. Diversamente si potrebbero causare danni alla persona o al prodotto. Per riparazioni, rivolgersi ad un rivenditore autorizzato MOSCONI.

NON SMONTARE O MODIFICARE. Tale azione potrebbe causare incidenti, incendi o scosse elettriche. Ogni tipo di manomissione comporta il decadimento immediato della garanzia.

I COLLEGAMENTI E L'INSTALLAZIONE DEVONO ESSERE EFFETTUATI DA PERSONALE QUALIFICATO. I collegamenti e l'installazione dell'apparecchio richiedono conoscenze tecniche ed esperienza particolari. Per ragioni di sicurezza, contattare sempre un rivenditore autorizzato per eseguire una corretta installazione del prodotto.

NON INSTALLARE IN LUOGHI ECCESSIVAMENTE UMIDI O POLVEROSI. Evitare di installare l'apparecchio in luoghi eccessivamente umidi o polverosi. La presenza di umidità o polvere all'interno del prodotto potrebbe causare problemi di funzionamento.

NON INSTALLARE A CONTATTO DI SUPERFICI SENSIBILI AL CALORE. L'amplificatore può raggiungere una temperatura superiore agli 80°, il contatto con superfici e materiali sensibili al calore potrebbe causare incendi o altri danni

NELL'EFFETTUARE I FORI, NON DANNEGGIARE I TUBI O I CAVI. Nell'effettuare i fori nel telaio per l'installazione, fare attenzione a non entrare in contatto, danneggiare o ostruire i tubi, i condotti della benzina, i serbatoio i cavi elettrici. La non osservanza di queste precauzioni potrebbe causare incendi.

NON OSTRUIRE I CANALI DI VENTILAZIONE. Bloccandoli si potrebbe causare un surriscaldamento interno dell'apparecchio che potrebbe dare luogo a incendi.

UTILIZZARE IL PRODOTTO IN VEICOLI CON BATTERIA DA 12 V. Un utilizzo diverso da quello indicato potrebbe causare incendi, scosse elettriche o altri incidenti.

PRIMA DI ESEGUIRE I COLLEGAMENTI, SCOLLEGARE IL CAVO DEL TERMINALE NEGATIVO DELLA BATTERIA. Altrimenti potrebbero derivare scosse elettriche o altre lesioni dovute a cortocircuiti.

ESEGUIRE CORRETTAMENTE I COLLEGAMENTI. Utilizzare cavi di dimensioni adeguate e rispettare tutte le polarità, altrimenti potrebbero derivarne incendi o danni al prodotto.

EVITARE CHE I CAVI SI IMPIGLINO AGLI OGGETTI CIRCOSTANTI. Effettuare i collegamenti seguendo le istruzioni in modo che i cavi non interferiscano con la guida. I cavi o i fili che interferiscono o si impigliano in parti quali lo sterzo, la leva del cambio, i pedali, ecc. potrebbero essere pericolosi.

SISTEMARE I CAVI IN MODO CHE NON VENGANO PIEGATI O COMPRESSI DA PARTI METALLICHE TAGLIENTI. Per evitare che vengano danneggiati o piegati, sistemare i cavi e i fili lontano da parti mobili (quali le guide dei sedili) o da parti taglienti o aguzze. Se i cavi vengono fatti passare attraverso un foro metallico, utilizzare un anello di gomma per evitare che l'isolante dei cavi venga tagliato dal bordo metallico del foro.

PER ESEGUIRE I COLLEGAMENTI DI TERRA, NON UTILIZZARE BULLONI O DADI DEI SISTEMI DI FRENATA O DI STERZO. Non utilizzare MAI bulloni o dadi dei sistemi di frenata e di sterzo (o di qualsiasi altro sistema di sicurezza), o dei serbatoi per eseguire l'installazione o per i collegamenti di terra. L'utilizzo di queste parti potrebbe inibire il controllo del veicolo e causare incendi o altro.

USARE FUSIBILI DI RICAMBIO DI ADEGUATO AMPERAGGIO. Altrimenti potrebbero derivarne incendi o scosse elettriche.

UTILIZZARE LE PARTI ACCESSORIE SPECIFICATE E INSTALLARLE IN MODO CORRETTO. Assicurarsi di utilizzare accessori specifici in dotazione.

NON EFFETTUARE ALCUNA OPERAZIONE CHE POSSA DISTOGLIERE L'ATTENZIONE DALLA GUIDA DEL VEICOLO. Qualsiasi operazione che necessita di attenzione prolungata deve essere effettuata solo dopo il completo arresto del veicolo. Arrestare sempre il veicolo in un luogo sicuro prima di effettuare queste operazioni. In caso contrario si potrebbero causare incidenti.

TENERE IL VOLUME AD UN LIVELLO CHE PERMETTA DI UDIRE I RUMORI ESTERNI DURANTE LA GUIDA. Livelli eccessivi di volume in grado di coprire suoni quali le sirene dei mezzi di soccorso o segnali stradali di attenzione (ad esempio, passaggi a livello, ecc.) possono essere pericolosi e provocare incidenti. Inoltre, l'ascolto di audio ad alto volume in auto può provocare danni all'udito.

ACHTUNG! WARNHINWEISE:

STELLEN SIE DEN GEBRAUCH IM FALLE EINER STÖRUNG EIN. Die Nichteinhaltung kann zu einem Schaden an dem Produkt führen. Für eine Reparatur wenden Sie sich bitte an einen autorisierten MOSCONI Fachhändler.

ZERLEGEN ODER MODIFIZIEREN SIE DAS PRODUKT NICHT: Dies könnte zu Unfällen, Feuer oder elektrischen Schocks führen. Jeglicher Umbau oder Modifikation des Produkts hebt sämtliche Garantieansprüche sofort auf.

DER EINBAU SOWIE DIE VERKABELUNG DES PRODUKTS SOLLTE VON QUALIFIZIERTEM PERSONAL AUSGEFÜHRT WERDEN. Besonderes technisches Wissen und Erfahrung ist für den Einbau und die Verkabelung dieses Produkts von Nöten. Um die Sicherheit zu wahren, kontaktieren Sie immer einen autorisierten Händler, der dieses Produkt fachgerecht einbaut.

NICHT AN FEUCHTEN ODER STAUBIGEN PLÄTZEN EINBAUEN. Vermeiden Sie den Einbau des Produkts innerhalb übermäßig feuchten oder staubigen Orten. Das eindringen von Feuchtigkeit oder Staub kann zu einem Ausfall führen.

NICHT IN DER NÄHE VON HITZEEMPFINDLICHEN FLÄCHEN EINBAUEN. Die Endstufe kann Temperaturen bis zu 80°C erreichen und der Kontakt mit hitzeempfindlichen Bereichen birgt eine Brandgefahr und kann zu Schäden führen.

KEINE LEITUNGEN UND KABEL WÄHREND DES BOHRENS VON LÖCHERN BESCHÄDIGEN. Wenn Sie Löcher bohren, vermeiden Sie Beschädigungen. Besonders den Kontakt mit: Leitungen, der Kraftstoffleitung, dem Tank und elektrischen Kabeln. Die Unterlassung dieser Vorsichtsmaßnahmen führt zu einer Feuergefahr.

BLOCKIEREN SIE KEINE ENTLÜFTUNGS ÖFFNUNGEN ODER HITZESENKENDE ELEMENTE. Das Blockieren von Öffnungen oder hitzesenkenden Elementen kann die Temperaturen innerhalb des Verstärkers erhöhen. Dies kann zu Feuer führen.

BENUTZEN SIE DIESES PRODUKT AUSSCHLIEßLICH IN FAHRZEUGEN MIT 12V STROMVERSORGUNG. Die Benutzung des Produkts bei anderer Stromstärke als 12V kann zu Feuer, elektrischen Schocks oder Unfällen führen.

KLEMMEN SIE DIE NEGATIVE BATTERIELEITUNG VOR DEM ANSCHLUSS DES GERÄTS AB. Die Nichterfüllung kann elektrische Schocks oder andere Beschädigungen aufgrund eines Kurzschlusses hervorrufen.

STELLEN SIE SACHGEMÄßE VERKABELUNG SICHER.
Um Feuer und Schaden am Produkt zu vermeiden, verwenden Sie passend starke Kabel und achten Sie auf Polarität der Anschlüsse.

VERMEIDEN SIE EIN DURCHEINANDER VON KABELN MIT FAHRZEUGTEILEN. Stellen Sie sachgemäße Verkabelung laut Bedienungsanleitung sicher, so dass die Kabel den eigentlichen Betrieb eines Fahrzeugs nicht behindern. Kabel, die sich mit Lenkelementen, dem Schalthebel, Pedalen etc. verwickeln können gefährlich sein.

LEGEN SIE DIE KABEL SO AUS, DASS SIE NICHT GEKRÜMMT SIND ODER VON SCHARFEN METALLISCHEN KANTEN EINGEDRÜCKT WERDEN. Um eine Beschädigung und eine Krümmung der Kabel zu vermeiden, verlegen Sie die Kabel weit entfernt von beweglichen Teilen (wie Sitzschienen) und von scharfen und spitzigen Fahrzeugteilen. Falls die Kabel durch ein Loch des Metalls gelegt werden, benutzen Sie einen Gummiring, um zu gewährleisten, dass die Kabelisolation nicht von einer scharfen Kante aufgeschnitten wird.

FÜR EINEN MASSEANSCHLUSS NIEMALS SCHRAUBEN VERWENDEN, DIE ZUM LENK- ODER BREMSSYSTEM GEHÖREN. NIEMALS Schrauben des Lenk- oder Bremssystems (oder anderer Sicherheitssysteme) oder des Tanks verwenden, um einen Masseanschluss herzustellen. Der Gebrauch einer dieser Teile kann die Fähigkeit, das Auto zu steuern, beeinträchtigen und Unfälle, Feuer oder anderen Schaden hervorrufen.

NUTZEN SIE GERÄTESCHUTZSICHERUNGEN MIT HINREICHENDER AMPERE BELASTBARKEIT. Andererseits können Feuer und elektrische Schocks auftreten.

BENUTZEN SIE EINWANDFREIE ZUBEHÖRTEILE UND BEFOLGEN SIE DIE INSTALLATIONSANLEITUNG. Benutzen Sie ausschließlich vorschriftsmäßige Zubehörteile. Der Gebrauch anderer Komponenten kann das Produkt beschädigen oder zu einem unsachgemäßen Einbau führen. Komponenten könnten nicht sicher verkabelt sein und eine Fehlfunktion oder Gefahr darstellen.

GEBRAUCHEN SIE DAS PRODUKT NICHT SO, DASS IHRE AUFMERKSAMKEIT VOM FAHREN ABGELENKT IST. Jede Handlung, die kontinuierliche Aufmerksamkeit verlangt, muss im stehenden Zustand des Fahrzeugs vollzogen werden. Beim Ausführen solcher Handlungen stoppen sie das Fahrzeug immer in einer sicheren Zone. Nichteinhaltung kann Unfälle verursachen.

HALTEN SIE DIE LAUTSTÄRKE AUF EINEM SOLCHEN LEVEL, DER IHNEN ERLAUBT, EXTERNE GERÄUSCHE WÄHREND DES FAHRENS ZU HÖREN. Überhöhte Lautstärkepegel, welche die Sirene von Notfallfahrzeugen, das Geräusch von Eisenbahnen etc. übertönen, können gefährlich sein und Unfälle verursachen. Außerdem kann das sehr laute Musikhören innerhalb eines Fahrzeugs das Gehör schädigen.

WARNING! CAUTION:

IN CASE OF TROUBLE IMMEDIATELY DISCONTINUE USE. Failure to comply may cause injury or damage the product. For repair please contact an authorized MOSCONI dealer.

DO NOT DISASSEMBLE OR MODIFY THE PRODUCT: This action may result in accidents, fire or electric shock. Any alteration or modification to the product immediately voids any expressed or implied warranty.

THE INSTALLATION AND CONNECTION OF THE PRODUCT SHOULD BE PERFORMED BY QUALIFIED PERSONNEL. The installation and connection of the product require specific technical background and experience. . For safety reasons, always contact an authorized dealer to install the product in a correct way.

DO NOT INSTALL IN AREAS PARTICULARY HUMID OR DUSTY. Avoid installing the product in areas excessively humid or dusty. Presence of humidity or dust inside the product can cause malfunction.

DO NOT INSTALL NEXT TO HEAT SENSITIVE SURFACES. The amplifier may reach temperatures in excess of 80°C (176°F) and contact with heat sensitive surfaces may cause a fire hazard and damage to the surface.

WHILE DRILLING HOLES, DO NOT DAMAGE TUBING AND CABLES. While drilling holes in your vehicle during installation, pay close attention to avoid damaging, blocking or contact with: tubing, the fuel lines, the fuel tank and electrical cables. Failure to follow these precautions will pose a fire hazard and damages.

DO NOT OBSTRUCT VENTS OR HEAT SINKING PANELS. Blocking vents or heat sinking panels may cause increased temperatures inside the amplifier. This may cause a fire hazard.

USE THIS PRODUCT EXCLUSIVELY IN VEHICLES WITH 12V POWER. Using the product with electrical power other than 12V may cause fires, electric shock or other accidents.

DISCONNECT THE NEGATIVE (GROUND) BATTERY LEAD BEFORE CONNECTING THE PRODUCT. Failure to do so may cause electric shock or other damage and injury due to short circuit.

ENSURE PROPER CONNECTIONS. To avoid fire hazard and damage to the product, use cables of proper gauge and pay close attention to the polarity of the connections.

AVOID TANGLING THE CABLES TO VEHICLE PARTS. Make proper connections by following the instructions so that the cables do not interfere with proper vehicle operation. Cables that tangle with steering components, gear lever, brake pedals, etc may be dangerous.

LAY OUT THE CABLES TO ENSURE THAT THEY ARE NOT BENT OR COMPRESSED BY SHARP METAL EDGES. To avoid damaging or bending the cables, lay out the cables far from moving parts (such as the seat rails) and from sharp or pointy vehicle parts. If the cables are to pass through a hole in a metal sheet, use a rubber ring to ensure that the cable insulation won't be cut by any sharp edge.

TO ESTABLISH A GROUND CONNECTION DO NOT USE BOLTS THAT BELONG TO THE STEERING OR BRAKING SYSTEM. NEVER use bolts from the steering or braking system (or any other safety system) or the fuel tank to establish a ground connection. Using any of these parts may impair your ability to control the vehicle and cause accidents, fire or other damage.

USE FUSES WITH ADEQUATE AMP RATING. Otherwise there may be fires or electric shock.

USE THE CORRECT ACCESSORY PARTS AND FOLLOW THE INSTALLATION INSTRUCTIONS. Be sure to use only specified accessory parts. Using other components may damage the product or result in improper installation. Components may not be connected securely and cause malfunction or danger.

DO NOT OPERATE THE PRODUCT IN WAYS THAT MAY DISTRACT YOUR ATTENTION FROM DRIVING. Any operation that requires continued attention must be done when the vehicle is at full stop. Always stop the vehicle in a safe area when performing such operations. Failure to do so may cause accidents.

MAINTAIN THE VOLUME AT LEVELS THAT ALLOW EXTERNAL NOISES TO BE AUDIBLE WHILE DRIVING. Excessive volume levels, capable of blocking the sound of emergency vehicles, rail crossings, etc, may be dangerous and cause accidents. Furthermore, listening to audio at high volume inside a vehicle may cause damage to your hearing.

COLLEGAMENTO SEGNALI D'INGRESSO
CHINCH EINGANG
CONNECTING INPUT

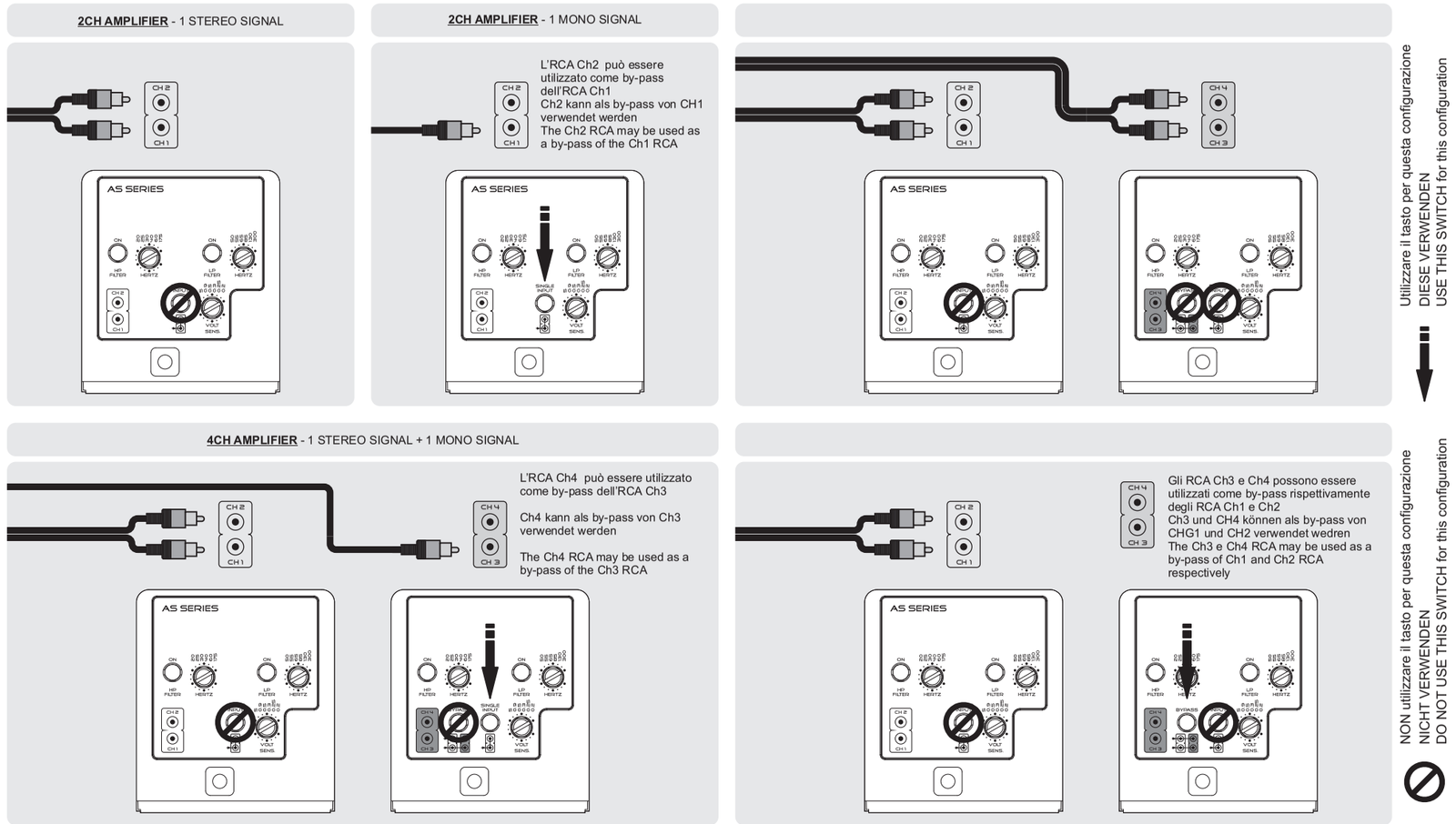

Utilizzare il tasto per questa configurazione
DIESE VERWENDEN
USE THIS SWITCH for this configuration

NON utilizzare il tasto per questa configurazione
NICHT VERWENDEN
DO NOT USE THIS SWITCH for this configuration

COLLEGAMENTO ALTOPARLANTI
CONNECTING SPEAKERS

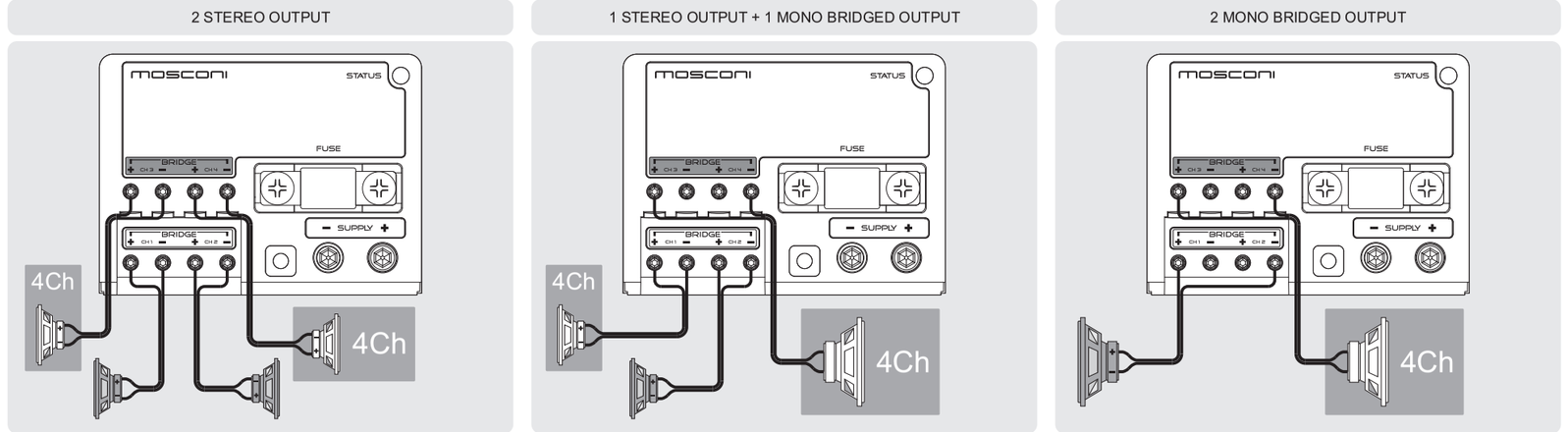

Impedenze minime complessive supportate 1ohm per i collegamenti stereo e 2ohm per i collegamenti a ponte
MINIMUM IMPEDANZ: 1OHM IM STEREOBETRIEB ; 2OHM IM BRÜCKENBETRIEB
MINIMUM CAPABILITY IMPEDANCE: 1OHM IN STEREO MODE; 2OHM IN BRIDGE MODE

SELEZIONE TIPOLOGIA FILTRO
FILTER SELECTION

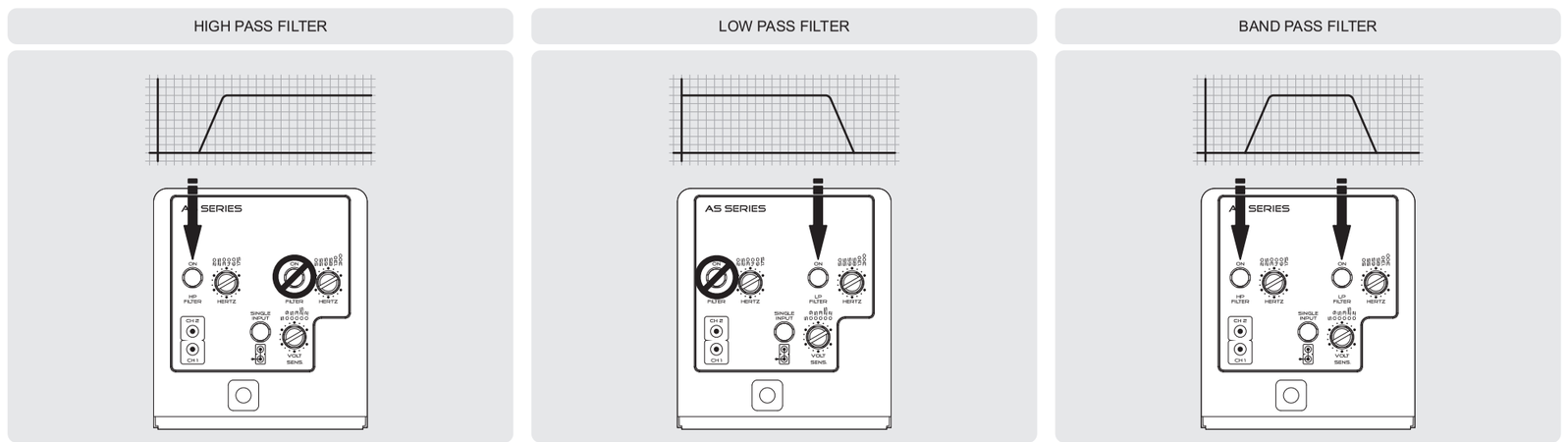

GRIGLIE E COPERCHI
GRIDS AND COVERS

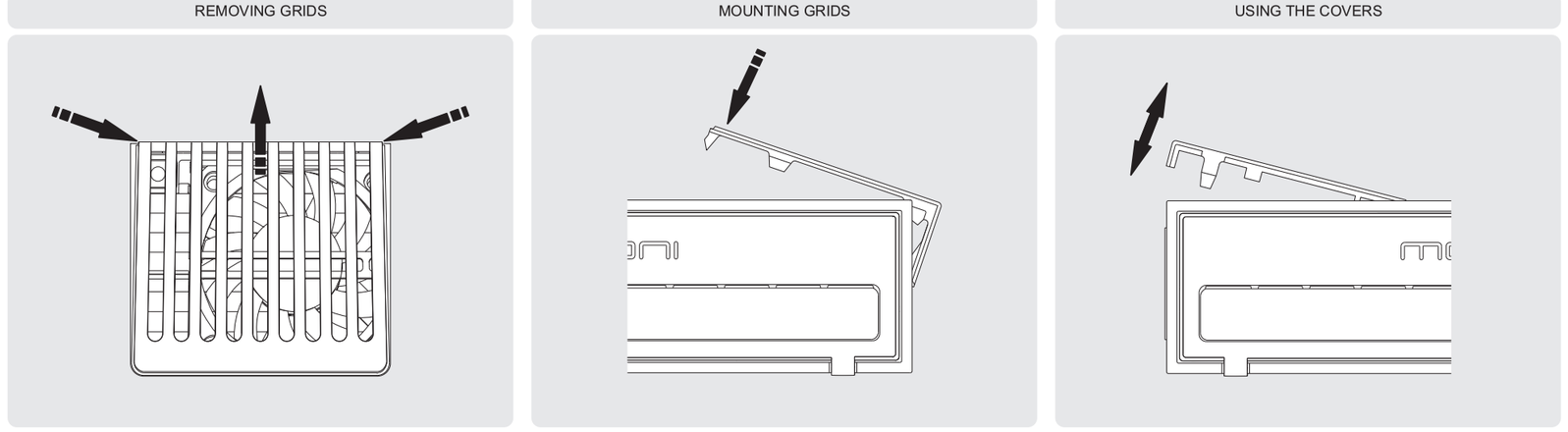

IMPORTANTE: LEGGETE ATTENTAMENTE QUESTO LIBRETTO D'USO AL FINE DI FAMILIARIZZARE CON TUTTI I CONTROLLI E LE FUNZIONI. E' INDISPENSABILE OSSERVARNE TUTTE LE INDICAZIONI, AFFINCHE POSSA ESSERE GARANTITA LA SICUREZZA DI CHI OPERA L'INSTALLAZIONE E DI CHI UTILIZZA IL PRODOTTO.

WICHTIG: LESEN SIE DIESE GEBRAUCHSANLEITUNG GENAU DURCH, UM SICH SELBST MIT ALL DEN BEDIENTEILEN UND FUNKTIONEN DIESES PRODUKTS VERTRAUT ZU MACHEN. BEFOLGEN SIE ALLE HINWEISE, DAMIT DIE SICHERHEIT DER INSTALLATION UND DES GEBRAUCHS DES PRODUKTS GEWÄHRLEISTET IST.

IMPORTANT: CAREFULLY READ THIS MANUAL TO FAMILIARIZE YOURSELF WITH ALL THE CONTROLS AND FUNCTIONS OF THIS PRODUCT. FOLLOW ALL NOTICES TO ENSURE THE SAFETY OF THOSE INSTALLING AND USING THE PRODUCT.

MOSCONI
GLADEN AUDIO EUROPE

MANUALE D'USO
SICUREZZA
GARANZIA

GEBRAUCHSANWEISUNG
SICHERHEITSHINWEISSE
GARANTIEKARTE

OWNER'S MANUAL
WARNINGS
WARRANTY CARD

GLADEN AS *ITA, DEUT, ENG*

GARANZIA, GARANTIEKARTE, WARRANTY

CONDIZIONI DI GARANZIA
RESTITUIRE, ASSIEME AL PRODOTTO DA RIPARARE, IL PRESENTE FOGLIO COMPILATO IN TUTTE LE SUE PARTI CON ALLEGATO IL DOCUMENTO FISCALE D'ACQUISTO.

GARANTIEBEDINGUNGEN
DIE GARANTIEKARTE BITTE VOLLSTÄNDIG AUSGEFÜLLT ZUSAMMEN MIT EINER FEHLERBESCHREIBUNG UND DER RECHNUNG EINSCHICKEN.

WARRANTY CONDITIONS
COMPLETE ALL SECTIONS AND RETURN THIS DOCUMENT ALONG WITH A) THE PRODUCT TO REPAIR AND B) THE ORIGINAL DATED PURCHASE RECEIPT

Client	Autorized Dealer	Product
Name		Model
Address		Serial Number
e-mail & Phone		

MOS garantisce i prodotti MOSCONI per 24 mesi dalla data di acquisto dichiarata nel presente riquadro e nel documento fiscale di acquisto (scontrino o fattura da allegare alla presente in caso di restituzione per riparazione al rivenditore).
Il numero di matricola del presente certificato, deve corrispondere a quello stampigliato sull'apparecchio da riparare.
MOS non è responsabile di eventuali danni causati a persone che usano impropriamente i prodotti MOSCONI o a cose a questi collegate.

MOS gewährt 24 Monate Garantie auf MOSCONI Produkte.
Entscheident ist das Kaufdatum auf der Rechnung des autorisierten MOSCONI Fachhändlers.
Die Seriennummer des Produkts muss mit der Seriennummer der abgestempelten Garantiekarte übereinstimmen.
MOS übernimmt keinerlei Haftung bei unsachgemäßem Einbau und Gebrauch des Produkts.

MOS extends a warranty to MOSCONI products for 24 months from the date of the original purchase as declared in the appropriate box and in the original purchase receipt. Enclose the dated purchase receipt when sending the product for return or repair to the authorized dealer.
The serial number of this certificate must correspond to the one stamped on the returned product.
MOS is not responsible for damages or injury caused by improper installation or operation of the product.

MOSCONI si riserva il diritto di apportare modifiche o miglioramenti ai prodotti illustrati senza alcun preavviso. La disponibilità dei prodotti illustrati può essere sottoposta a variazioni. I prodotti presenti su questo MANUALE D'USO rappresentano solo una parte dei prodotti MOSCONI. Tutti i marchi eventualmente citati sono stati utilizzati esclusivamente a scopo descrittivo ed ogni diritto appartiene ai relativi proprietari. La riproduzione totale o parziale di questo MANUALE D'USO è vietata.

MOSCONI hält sich jeder Art von Änderungen oder Verbesserung ohne Ankündigung vor. Die Verfügbarkeit der gezeigten Produkte kann variieren. Alle Produkte, die in dieser Anleitung beschieben sind, sind ein Teil von MOSCONI. Alle Markenrechte gehören dem Eigentümer MOSCONI. Ein total oder auch auszugsweiser Nachdruck ist nicht erlaubt.

MOSCONI reserves the right to modify or improve the products described here without notice. The availability of the displayed products may vary. Products described in this MANUAL are a portion of all MOSCONI products. All trademarks mentioned are used for descriptive purposes and all rights are reserved by their respective owners. The total or partial reproduction of this MANUAL is prohibited.

Designed and Manufactured in Italy by MOS - www.mosconi-system.it - www.mosconi.org

FORO DI FISSAGGIO
utilizzare le viti presenti nella confezione o comunque di diametro 4 mm e serrare a max 5Nm
MONTAGEÖFFNUNG
Benutzen Sie die mitgelieferten Schrauben in der Packung oder Schrauben mit 4mm Durchmesser. Ziehen sie die Schrauben mit maximal 5 Nm Drehmoment fest.
FASTENING HOLES
Use the screws provided in the package or screws of 4mm diameter. Tighten bolts to a maximum of 5 Nm torque.

FILTRO PASSA BASSO
Attivare
il filtro passa basso premendo il pulsante
Regolare
la frequenza di taglio del filtro passa basso tramite il potenziometro
LOW PASS FILTER
Aktivieren
Sie den Low Pass Filter, in dem sie den Knopf drücken.
Regeln
Sie die Grenzfrequenz des Low Pass Filters mit dem Gebrauch des Potentiometers
LOW PASS FILTER
Activate
the low pass filter by pushing the button
Control
the cut-off frequency of the low-pass filter by using the potentiometer (knob)

FILTRO PASSA ALTO
Attivare
il filtro passa alto premendo il pulsante
Regolare
la frequenza di taglio del filtro passa alto tramite il potenziometro
HIGH PASS FILTER
Aktivieren
Sie den High Pass Filter, in dem sie den Knopf drücken.
Regeln
Sie die Grenzfrequenz des High Pass Filters mit dem Gebrauch des Potentiometers
HIGH PASS FILTER
Activate
the high pass filter by pushing the button
Control
the cut-off frequency of the high-pass filter by using the potentiometer (knob)

FILTRO PASSA BANDA
Attivare
entrambi i filtri per ottenere un filtro passa banda
Regolare
le frequenze di taglio tramite i potenziometri
BAND PASS FILTER
Aktivieren
Sie beide Filter, um einen Bandpassfilter zu erhalten.
Regeln
sie die Grenzfrequenz mit Hilfe des Potentiometers
BAND PASS FILTER
Activate
both filters to get a band pass filter
Control
the cut-off frequencies by using both potentiometers (knobs)

SINGLE INPUT
Attivare per avere lo stesso segnale del canale ch1 nel canale ch2
L'RCA ch2 può essere utilizzato come by-pass dell'RCA ch1
N.B. Attivare questa funzione esclusivamente con un singolo segnale d'ingresso collegato
SINGEL-BETRIEB (MONO)
Drücken
Sie diesen Knopf, um für CH2 das gleiche Signal von Kanal CH1 zu erhalten.
Der RCA CH2 kann als bypass Kanal Ch1 genutzt werden.
ANMERKUNG:
diese Funktion nur verwenden, wenn ein Singel-(Mono)Eingangssignal mit dem Verstärker verbunden ist.
SINGLE INPUT
Activate
this button to have the same channel ch1 signal in channel ch2.
The RCA ch2 may be used as a channel ch1 bypass.
NOTE: use this function only if there is a single input connected to the amplifier

REGOLAZIONE DELLA SENSIBILITA'
Impostare la sensibilità d'ingresso dell'amplificatore perché si adatti al livello del segnale generato dalla sorgente.
Consultare il manuale di uso e manunzione della sorgente

GAIN (EMPFINDLICHKEIT)
Passen
Sie die Empfindlichkeit des Verstärkers dem Eingangssignal an.
Ziehen sie die Bedienungsanleitung der Audioquelle / des Radios zu Rate.

GAIN (SENS.)
Adjust
the sensitivity of the amplifier to the input signal to adapt to the level of the audio source.
Consult the manual of the audio source.

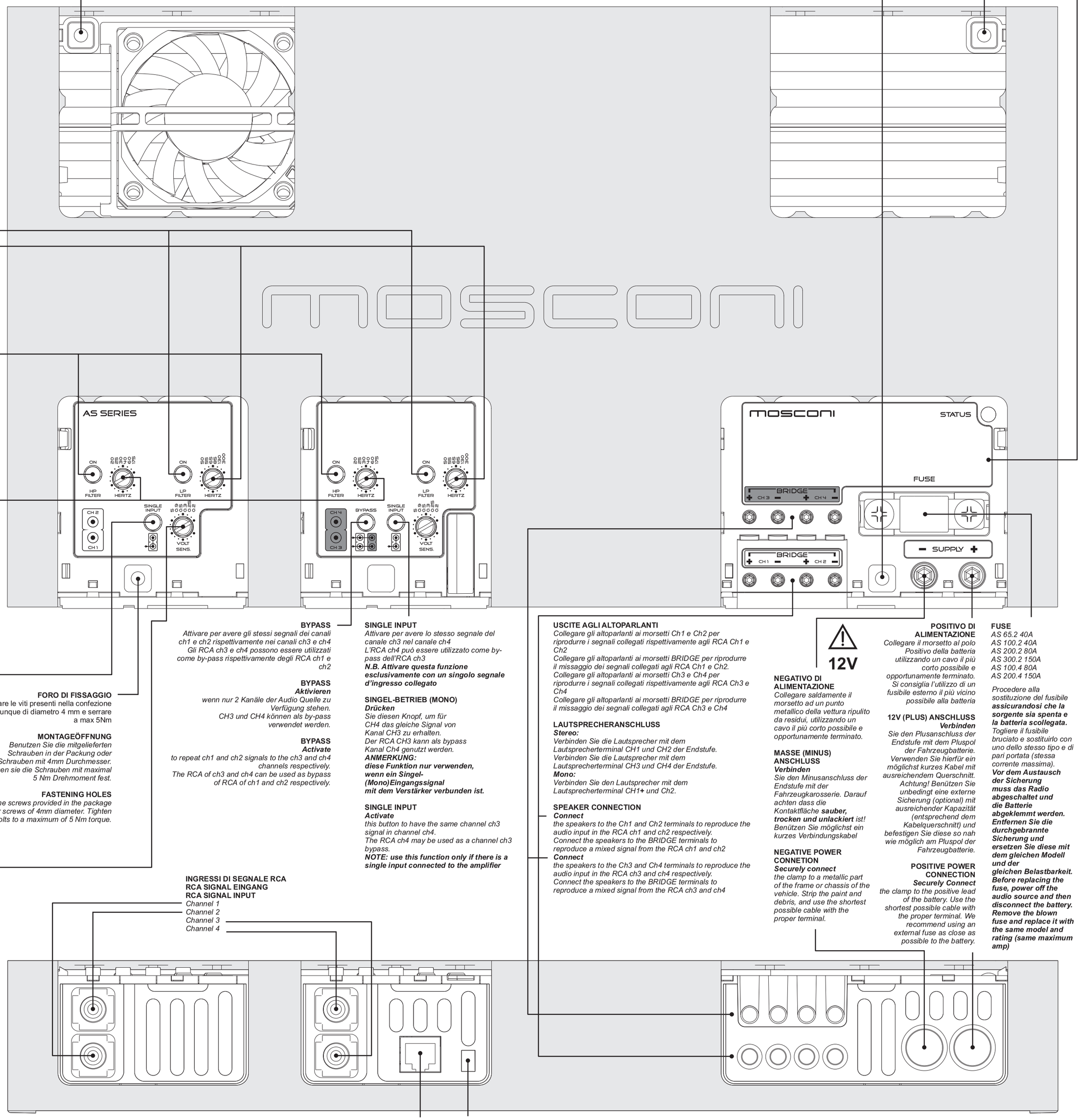

BYPASS
Attivare per avere gli stessi segnali dei canali ch1 e ch2 rispettivamente nei canali ch3 e ch4
Gli RCA ch3 e ch4 possono essere utilizzati come by-pass rispettivamente degli RCA ch1 e ch2

BYPASS
Aktivieren
wenn nur 2 Kanäle der Audio Quelle zu Verfügung stehen.
CH3 und CH4 können als by-pass verwendet werden.

BYPASS
Activate
to repeat ch1 and ch2 signals to the ch3 and ch4 channels respectively.
The RCA of ch3 and ch4 can be used as bypass of RCA of ch1 and ch2 respectively.

SINGLE INPUT
Attivare per avere lo stesso segnale del canale ch3 nel canale ch4
L'RCA ch4 può essere utilizzato come by-pass dell'RCA ch3
N.B. Attivare questa funzione esclusivamente con un singolo segnale d'ingresso collegato

SINGEL-BETRIEB (MONO)
Drücken
Sie diesen Knopf, um für CH4 das gleiche Signal von Kanal CH3 zu erhalten.
Der RCA CH3 kann als bypass Kanal Ch4 genutzt werden.
ANMERKUNG:
diese Funktion nur verwenden, wenn ein Singel-(Mono)Eingangssignal mit dem Verstärker verbunden ist.

SINGLE INPUT
Activate
this button to have the same channel ch3 signal in channel ch4.
The RCA ch4 may be used as a channel ch3 bypass.
NOTE: use this function only if there is a single input connected to the amplifier

FORO DI FISSAGGIO
utilizzare le viti presenti nella confezione o comunque di diametro 4 mm e serrare a max 5Nm

MONTAGEÖFFNUNG
Benutzen Sie die mitgelieferten Schrauben in der Packung oder Schrauben mit 4mm Durchmesser. Ziehen sie die Schrauben mit maximal 5 Nm Drehmoment fest.

FASTENING HOLES
Use the screws provided in the package or screws of 4mm diameter. Tighten bolts to a maximum of 5 Nm torque.

INGRESSI DI SEGNALE RCA
RCA SIGNAL EINGANG
RCA SIGNAL INPUT
Channel 1
Channel 2
Channel 3
Channel 4

USCITE AGLI ALTOPARLANTI
Collegare gli altoparlanti ai morsetti Ch1 e Ch2 per riprodurre i segnali collegati rispettivamente agli RCA Ch1 e Ch2
Collegare gli altoparlanti ai morsetti BRIDGE per riprodurre il missaggio dei segnali collegati agli RCA Ch1 e Ch2.
Collegare gli altoparlanti ai morsetti Ch3 e Ch4 per riprodurre i segnali collegati rispettivamente agli RCA Ch3 e Ch4
Collegare gli altoparlanti ai morsetti BRIDGE per riprodurre il missaggio dei segnali collegati agli RCA Ch3 e Ch4

LAUTSPRECHERANSCHLUSS
Stereo:
Verbinden Sie die Lautsprecher mit dem Lautsprecherterminal CH1 und CH2 der Endstufe.
Verbinden Sie die Lautsprecher mit dem Lautsprecherterminal CH3 und CH4 der Endstufe.
Mono:
Verbinden Sie den Lautsprecher mit dem Lautsprecherterminal CH1+ und Ch2.

SPEAKER CONNECTION
Connect
the speakers to the Ch1 and Ch2 terminals to reproduce the audio input in the RCA ch1 and ch2 respectively.
Connect the speakers to the BRIDGE terminals to reproduce a mixed signal from the RCA ch1 and ch2
Connect
the speakers to the Ch3 and Ch4 terminals to reproduce the audio input in the RCA ch3 and ch4 respectively.
Connect the speakers to the BRIDGE terminals to reproduce a mixed signal from the RCA ch3 and ch4

12V

NEGATIVO DI ALIMENTAZIONE
Collegare saldamente il morsetto ad un punto metallico della vettura ripulito da residui, utilizzando un cavo il più corto possibile e opportunamente terminato.

MASSE (MINUS) ANSCHLUSS
Verbinden
Sie den Minusanschluss der Endstufe mit der Fahrzeugkarosserie. Darauf achten dass die Kontaktfläche ***sauber, trocken und unlackiert*** *ist! Benützen Sie möglichst ein kurzes Verbindungskabel*

NEGATIVE POWER CONNETION
Securely connect
the clamp to a metallic part of the frame or chassis of the vehicle. Strip the paint and debris, and use the shortest possible cable with the proper terminal.

POSITIVO DI ALIMENTAZIONE
Collegare il morsetto al polo Positivo della batteria utilizzando un cavo il più corto possibile e opportunamente terminato. Si consiglia l'utilizzo di un fusibile esterno il più vicino possibile alla batteria

12V (PLUS) ANSCHLUSS
Verbinden
Sie den Plusanschluss der Endstufe mit dem Pluspol der Fahrzeugbatterie. Verwenden Sie hierfür ein möglichst kurzes Kabel mit ausreichendem Querschnitt. Achtung! Benützen Sie unbedingt eine externe Sicherung (optional) mit ausreichender Kapazität (entsprechend dem Kabelquerschnit) und befestigen Sie diese so nah wie möglich am Pluspol der Fahrzeugbatterie.

POSITIVE POWER CONNECTION
Securely Connect
the clamp to the positive lead of the battery. Use the shortest possible cable with the proper terminal. We recommend using an external fuse as close as possible to the battery.

FUSE
AS 65.2 40A
AS 100.2 40A
AS 200.2 80A
AS 300.2 150A
AS 100.4 80A
AS 200.4 150A

Procedere alla sostituzione del fusibile ***assicurandosi che la sorgente sia spenta e la batteria scollegata.*** *Togliere il fusibile bruciato e sostituirlo con uno dello stesso tipo e di pari portata (stessa corrente massima).*
Vor dem Austausch der Sicherung muss das Radio abgeschaltet und die Batterie abgeklemmt werden. Entfernen Sie die durchgebrannte Sicherung und ersetzen Sie diese mit dem gleichen Modell und der gleichen Belastbarkeit. Before replacing the fuse, power off the audio source and then disconnect the battery. Remove the blown fuse and replace it with the same model and rating (same maximum amp)

SPIA DI SEGNALAZIONE
ROSSO: l'amplificatore è in funzione.
Possibili cause in assenza di suono:
1. Il sistema di altoparlanti non è ben collegato o è danneggiato.
2. I cavi di segnale provenienti dalla sorgente sono scollegati o danneggiati.
3. Il segnale proveniente dalla sorgente è assente o inadeguato.
Rimedio:
1. Verificare/ripristinare i collegamenti e/o sostituire gli altoparlanti danneggiati.
2. Verificare/ripristinare i collegamenti provenienti dalla sorgente.
3. Regolare adeguatamente la sorgente seguendo le istruzioni fornite dal costruttore.
ARANCIO: l'amplificatore è in protezione.
Dopo 3 secondi l'amplificatore tenta il ripristino automatico
Possibili cause:
1. E' in corso la sequenza di accensione.
2. La temperatura dell'amplificatore ha raggiunto la soglia di sicurezza.
3. Si è verificato un sovraccarico di corrente nel circuito degli altoparlanti.
Rimedio:
1. Attendere tre secondi, l'amplificatore passerà al normale funzionamento.
2. Attendere che la temperatura diminuisca.
4. Eliminare la causa del sovraccarico.
GIALLO: l'amplificatore è acceso ma non in funzione.
Spegnere e riaccendere l'amplificatore per verificarne il funzionamento
Possibili cause:
1. Il circuito di alimentazione è inadeguato.
2. Il fusibile è bruciato.
3. La tensione presente ai morsetti d'alimentazione dell'amplificatore è inferiore a 7 VDC.
4. L'amplificatore è guasto.
Rimedio:
1. Verificare e ripristinare i cavi e la solidità dei contatti nel circuito di alimentazione.
2. Sostituire il fusibile.
3. Ricaricare o sostituire la batteria.
4. Rivolgersi al punto vendita per attivare la procedura di Assistenza Tecnica

LED
ROT: ***der Verstärker ist in Betrieb***
Mögliche Gründe wenn kein Ton hörbar ist:
1) *Das Lautsprechersystem ist nicht vorschriftsmäßig verbunden oder ist beschädigt*
2) *Die Signalkabel des Radios sind nicht sachgemäß verbunden oder beschädigt*
3) *Das Signal des Radios ist nicht vorhanden oder unzureichend*
Abhilfe:
1) *Überprüfen/erneuern Sie die Verkabelung und/oder ersetzen sie beschädigte Lautsprecher*
2) *Überprüfen/erneuern Sie die Verkabelung des Radios*
3) *Passen sie das Radio sachgemäß mit Hilfe der Herstellerempfehlung an*
ORANGE: ***der Verstärker ist im Sicherheitsmodus.***
Nach 3 Sekunden versucht dieser automatisch wider in den normalen Betrieb zu schalten.
Mögliche Gründe:
1) *Der Verstärker startet gerade*
2) *Die Temperatur hat den Sicherheits-Grenzbereich erreicht*
3) *Momentane Überlastung der Lautsprechereinheit*
Abhilfe:
1) *Warten Sie 3 Sekunden, der Verstärker wird wider in den normalen Betrieb Übergehen*
2) *Warten Sie, bis die Temperatur sinkt*
3) *Beheben Sie den Grund der Überlastung*
GELB: ***der Verstärker ist eingeschaltet, funktioniert aber nicht.***
Mögliche Gründe:
1) *Die Stromversorgung ist unzureichend*
2) *Die Sicherung ist durchgebrannt*
3) *Die Stromversorgung ist unter 7 Volt*
4) *Der Verstärker ist defekt.*
Abhilfe:
1) *Überprüfen/erneuern Sie die Verkabelung und die Kontakte des Stromkreislaufs*
2) *Tauschen Sie die Sicherung aus*
3) *Laden Sie die Batterie auf oder ersetzen Sie die Fahrzeugbatterie*
4) *Kontaktieren Sie einen autorisierten Vertriebspartner, um die technische Betreuung einzuleiten*

INDICATION LIGHT
RED: ***the amplifier is in operation***
Possible causes for lack of sound:
1) The loudspeaker system is not connected properly or is damaged
2) The signal cables from the audio source are not properly connected or damaged
3) The signal from the audio source is absent or inadequate
Remedy
1) Verify/restore the connection and/or replace the damaged loudspeakers
2) Verify/restore the connection from the audio source
3) Properly adjust the audio source following the manufacturer's recommendations
ORANGE: ***the amplifier is in protected mode. After 3 seconds the amplifier attempts to resume automatically***
Possible causes:
1) The amplifier is powering up
2) The temperature has reached the safety threshold
3) Current overload in the loudspeaker circuit
Remedy:
1) Wait 3 seconds, the amplifier will switch to normal operation
2) Wait for the temperature to decrease
3) Remove the cause of the overload
YELLOW: ***the amplifier is powered on but is not functioning. Cycle the power to verify proper operation.***
Possible causes:
1) The power supply is inadequate
2) The fuse has blown
3) The power voltage is below 7 VDC
4) The amplifier is malfuncti0ning
Remedy:
1) Verify and restore the connections and the contacts of the power circuit
2) Replace the fuse
3) Recharge or replace the vehicle's battery
4) Contact an authorized reseller to initiate the procedure for Technical Assistance

REMOTE CONTROL (optional)
Connect
the remote control (optional) terminal to this connector

REMOTE KONTRO (Sonderzubehör)
Verbinden
Sie das Remote Kontrol mit dem Verstärker.

CONTROLLO REMOTO (opzionale)
Collegare il terminale del controllo remoto (opzionale) al connettore dell'amplificatore

ACCENSIONE REMOTA
Collegare il terminale di accensione remota (+12V) della sorgente al connettore FASTON dell'amplificatore utilizzando un cavetto opportunamente terminato.

VERSTÄRKER REMOTE
Verbinden
Sie den Remote-Anachluss mit dem Remoteausgang (12V Schaltung für Verstärker oder Automatische Antenne) des Autoradios.

REMOTE POWER CONTROL
Connect
the remote power terminal (+12V) of the source to the FASTON connector of the amplifier using a properly terminated cable.

ATTENZIONE!
Usare cavi di alimentazione di sezione adeguata alla corrente che vi transita ed alla lunghezza del collegamento. La tabella qui riportata indica la ***sezione minima*** *da utilizzare per operare in sicurezza.*
E' buona regola usare sempre cavi di sezione più grande possibile.
ACHTUNG!
Benutzen Sie Stromkabel mit einer Dicke, die der momentanen Beanspruchung und der länge des Kabels entspricht. Die Tabelle in dieser Anleitung geben die minimale Dicke für einen sicheren Gebrauch an. Sofern möglich, immer die größte vorhandene Dicke verwenden.
ATTENTION!
Use power cables with a gauge that is appropriate to the current load and to the length of the cable. The table in this manual indicates the minimum gauge for safe use. Whenever possible, use the largest gauge available.

CURRENT (A) \ LENGTH (m.)	0-1.2	1.2-2.1	2.1-3.1	3.1-4.0	4.0-4.9	4.9-5.8	5.8-6.7	6.7-8.5
0-20	14/2	12/4	12/4	10/6	10/6	8/9	8/9	8/9
20-35	12/4	10/6	8/9	8/9	6/14	6/14	6/14	4/21
35-50	10/6	8/9	8/9	6/14	6/14	4/21	4/21	4/21
50-65	8/9	8/9	6/14	4/21	4/21	4/21	4/21	2/34
65-85	6/14	6/14	4/21	4/21	2/34	2/34	2/34	0/54
85-105	6/14	6/14	4/21	2/34	2/34	2/34	2/34	0/54
105-125	4/21	4/21	4/21	2/34	2/34	0/54	0/54	0/54
125-150	2/34	2/34	2/34	2/34	0/54	0/54	0/54	

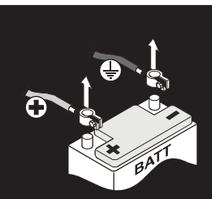

AVVERTENZA!
Prima di qualsiasi intervento di montaggio, manutenzione e smontaggio, scollegare i morsetti di alimentazione dalla batteria.
WARNUNG!
KLEMMEN SIE DIE BATTERIE VOR DEM EINBAU, DER WARTUNG ODER DEM AUSBAU AB.
WARNING!
DISCONNECT THE BATTERY LEADS BEFORE INSTALLATION, MAINTENANCE OR REMOVAL.